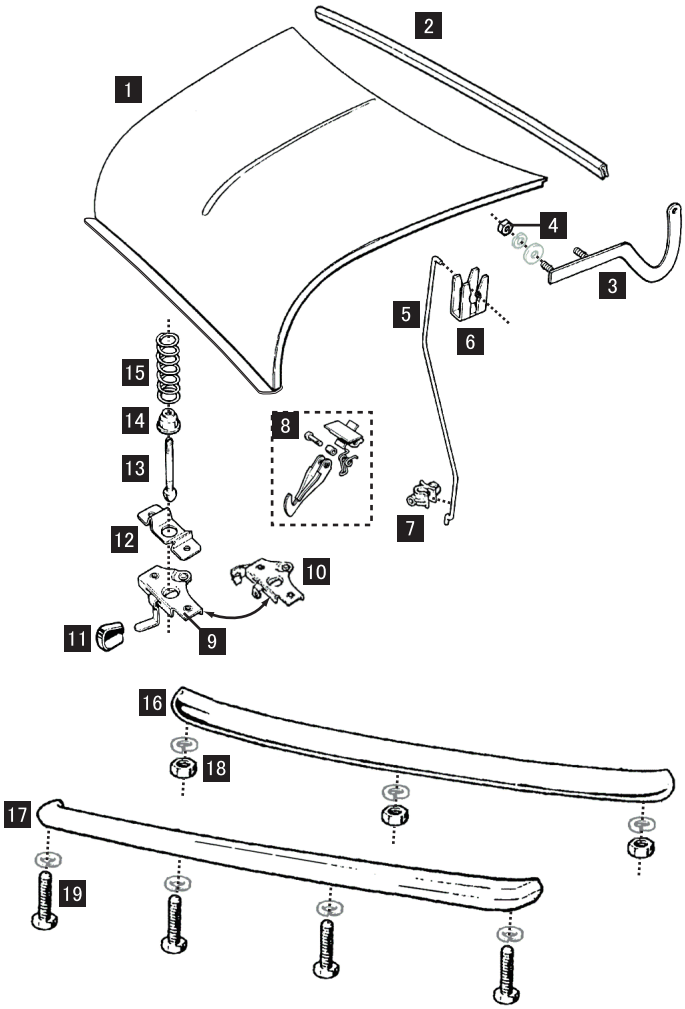

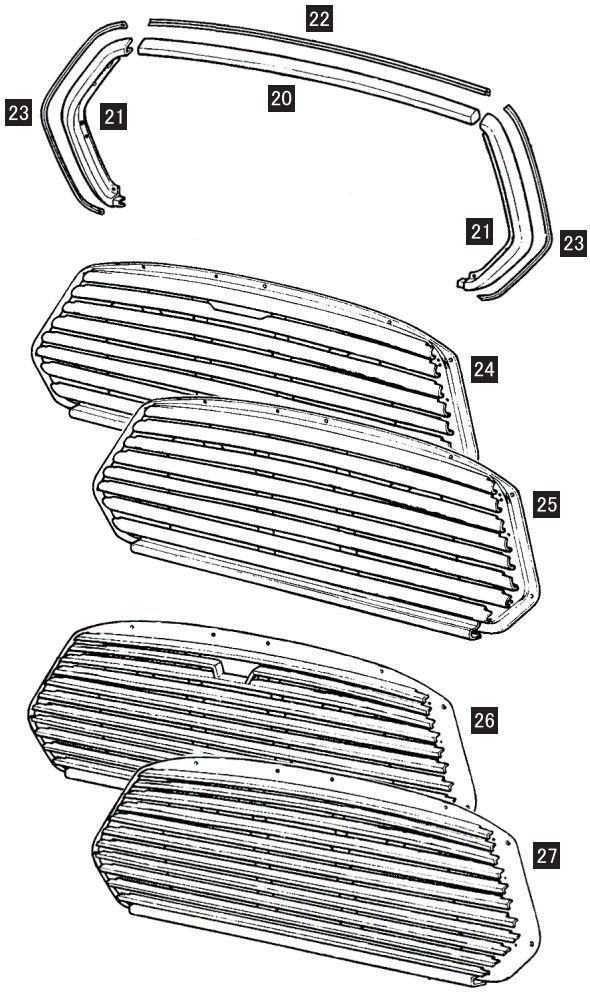

	PARTS NUMBER	DESCRIPTION	PRICE	REMARK
1	24A1182	ﾎﾞﾝﾈｯﾄ	¥ 39,000	Mk1
	BKA360110	〃	¥ 48,000	現行車 -96Y
	BKA360070	〃	¥ 48,000	97Y-
2	CJE10028	ﾎﾞﾝﾈｯﾄｼｰﾙ	¥ 2,400	全車
3	BMP348	ﾎﾞﾝﾈｯﾄﾋﾝｼﾞ（RH）	¥ 4,900	
	BMP349	〃 （LH）	¥ 4,900	
4	GFK3211	ﾅｯﾄ	¥ 120	
5	BKD360030	ﾎﾞﾝﾈｯﾄﾌﾟﾛｯﾌﾟ	¥ 1,900	
6	24A859	ﾎﾞﾝﾈｯﾄﾌﾟﾛｯﾌﾟｸﾘｯﾌﾟ	¥ 550	
7	GFK7344	〃	¥ 300	
8	ALA7608	ﾎﾞﾝﾈｯﾄｾｰﾌﾃｨｷｬｯﾁ	¥ 4,800	-96Y
	FPC100130	〃	¥ 3,400	97Y-
9	AAM1206	ﾎﾞﾝﾈｯﾄﾛｯｸ	¥ 7,300	C/N -058253
10	FPS10002	〃	NLA	〃 058253-134454
	FPS100340	〃	¥ 4,800	〃 134455-
11	CZK8289	〃 ﾉﾌﾞ	NLA	〃 -058253
12	AAM1223	ﾎﾞﾝﾈｯﾄﾛｯｸｶﾞｲﾄﾞ	¥ 1,600	全車
13	14A6586	ﾎﾞﾝﾈｯﾄｽﾄﾗｲｶｰﾛｯｸ	¥ 3,000	C/N -134454
	FPJ100190	ﾎﾞﾝﾈｯﾄｽﾄﾗｲｶｰASSY	¥ 17,800	〃 134455-
		（ASSY=ｲﾗｽﾄ13+14+15）		
14	ADA458	ﾎﾞﾝﾈｯﾄﾛｯｸｶｯﾌﾟ	NLA	〃 -134454
15	FPQ10001	〃 ﾛｯｸｽﾌﾟﾘﾝｸﾞ	¥ 1,400	〃 -134454
16	14A6779	ﾌﾛﾝﾄ & ﾘｱﾊﾞﾝﾊﾟｰ（丸型）	¥ 14,000	ﾅｯﾄ3点止
17	CZH605	〃 （角型）	NLA	ﾎﾞﾙﾄ4点止
18	GFK3211	ﾅｯﾄ	¥ 120	丸型用
19	SH605051	ｽｸﾘｭｰ	¥ 400	角型用

	PARTS NUMBER	DESCRIPTION	PRICE	REMARK
20	ALA6559	ﾎﾞﾝﾈｯﾄﾄｯﾌﾟﾓｰﾙ	¥ 4,000	全車
21	DHG10006	〃 （RH）	¥ 4,200	
	DHG10007	〃 （LH）	¥ 4,200	
22	24A2708	ﾄｯﾌﾟﾓｰﾙｼｰﾃｨﾝｸﾞ	¥ 3,300	全車
23	37H8108M	ｺｰﾅｰﾓｰﾙｼｰﾃｨﾝｸﾞ	¥ 800	全車
24	DHB10151MMM	ｸﾞﾘﾙ MK-Ⅱ（7段）	¥ 15,000	C/N -058253
25	DHB102150MMM	〃 ／新型（ｵｰﾌﾟﾅｰ穴無ﾀｲﾌﾟ）	¥ 20,000	C/N 058254-
26	DHB10150MMM	〃 MK-Ⅲ（11段）	¥ 18,000	C/N -058253
27	DHB102140MMM	〃 ／新型（ｵｰﾌﾟﾅｰ穴無ﾀｲﾌﾟ）	¥ 16,000	C/N 058254-

表記の価格は平成29年08月31日現在の希望小売価格です。商品の仕様及び価格は予告なく変更される場合があります。